ՏԱՆԻՔԻ ՓԱՅՏՅԱ ԾԱԾԿԻ ԿԱՐԿԱՍԻ ՀԱՏԱԿԱԳԻԾ Մ 1:50

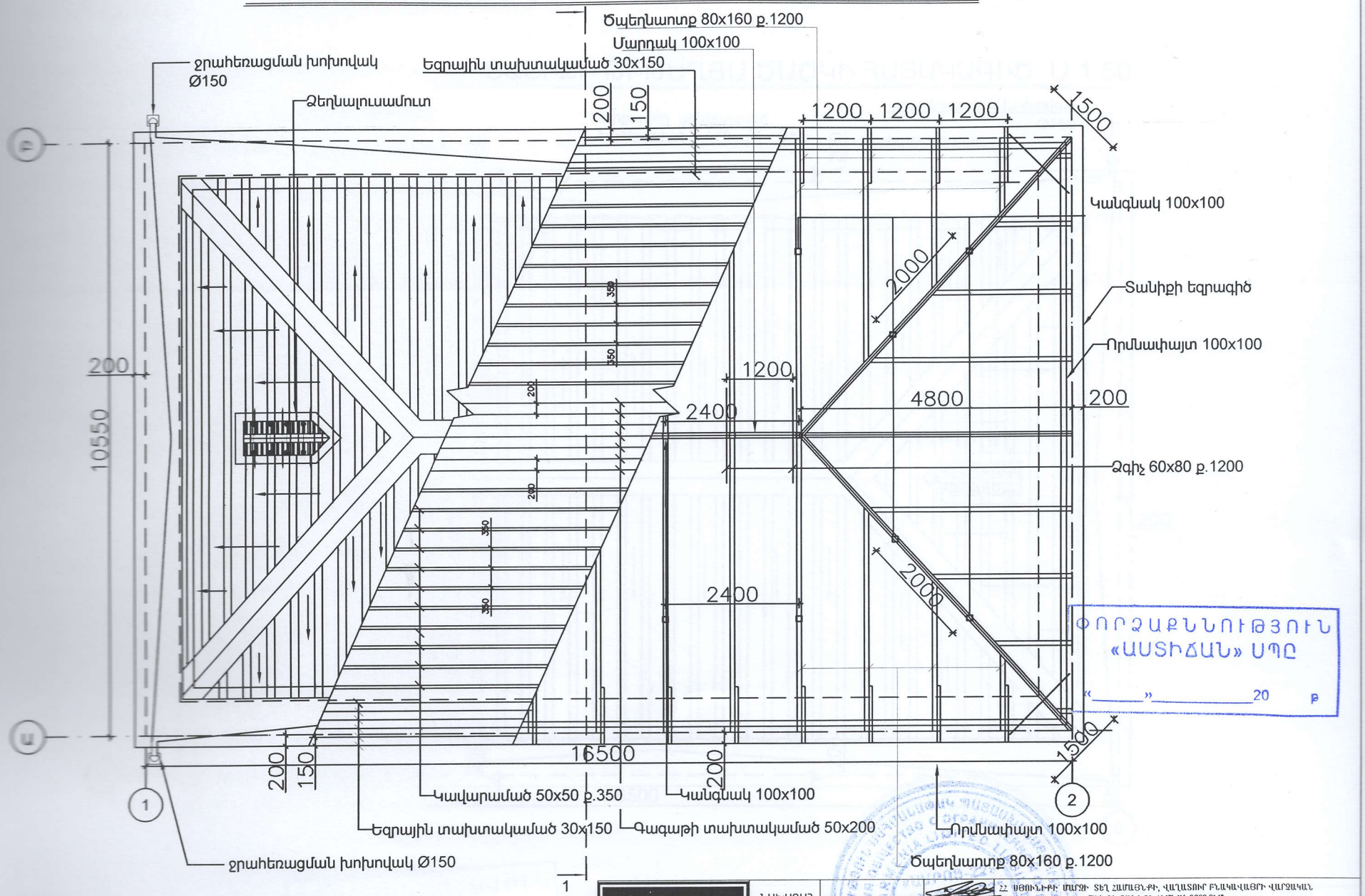

ՓՈՐՁԱՔՆՆՈՒԹՅՈՒՆ
«ԱՍՏԻՃԱՆ» ՍՊԸ
«_____»_____20 թ

ՆԱԽԱԳԱՀ	Խ.ՀԱՐՈՒԹՅՈՒՆՅԱՆ		ՀՀ ՍՅՈՒՆԻՔԻ ՄԱՐԶԻ ՏԵՂ ՀԱՄԱՁՆԹԻ, ՎԱՂԱՏՈՒՐ ԲՆԱԿԱՎԱՅՐԻ ՎԱՐՉԱԿԱՆ ՇԵՆԹԻ ՏԱՆԻՔԻ ՀԻՄՆԱՆՈՐԳՈՒՄ ՊԱՏՎԻՐԱՏՈՒ ՀՀ ՍՅՈՒՆԻՔԻ ՄԱՐԶԻ ՏԵՂԻ ՀԱՍՏԱՅՆՔԱՊԵՏԱՐԱՆ			
ՆԳԾ	Վ.ՄԻՐԶՈՅԱՆ			ՓՈՒԼ	ԹԵՐԹ	ԹԵՐԹԵՐ
ՃԱՐՏ.	Կ.ՍԱՀԱԿՅԱՆ		ՃԱՐՏԱՐԱՊԵՏԱԿԱՆ ՄԱՍ	ԱՆ	5	9
			ՏԱՆԻՔԻ ՓԱՅՏՅԱ ԾԱԾԿԻ ԿԱՐԿԱՍԻ ՀԱՏԱԿԱԳԻԾ Մ 1:50	<<ԱՄՐՈՑ-22>> ՍՊԸ		
ՊԱՇՏՈՆ	Ա.ԱԶԳԱՆՈՒՆ	ՍՏՈՐԱԳՐ.				

ՏԱՆԻՔԻ ԹԻԹԵՂՅԱ ԾԱԾԿԻ ՀԱՏԱԿԱԳԻԾ Մ 1:50

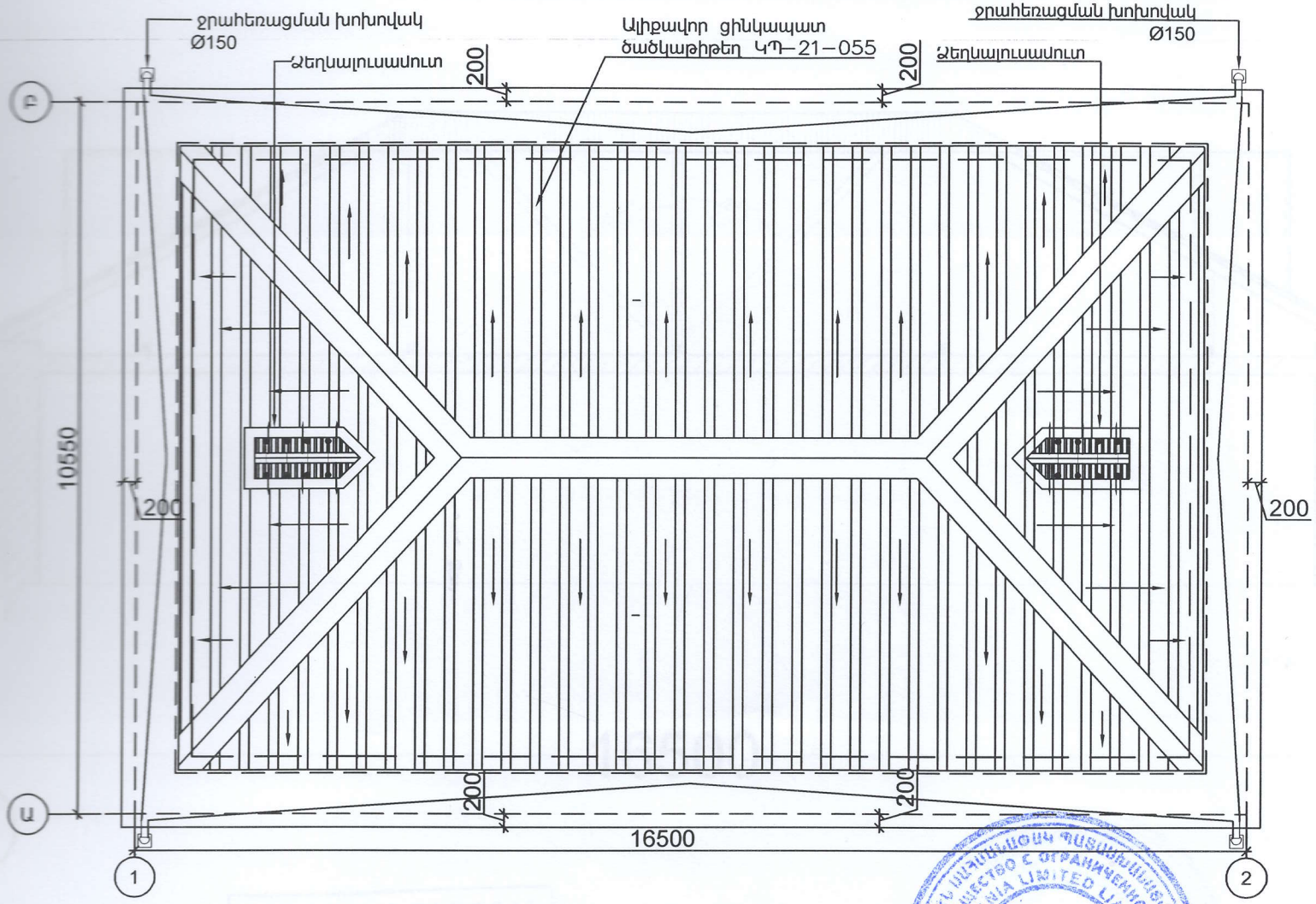

ՓՈՐՁԱՔՆՆՈՒԹՅՈՒՆ
«ԱՍՏԻՃԱՆ» ՍՊԸ
«_____»_____20 թ

ՆԱԽԱԳԻԾ	Խ.ԴԱՐՈՒԹՅՈՒՆՅԱՆ		ՀՀ ՍՅՈՒՆԻՔԻ ՄԱՐԶԻ ՏԵՂ ՀԱՄԱՑՆԵՐԻ, ՎԱՂԱՏՈՒՐ ԲՆԱԿԱՎԱՅՐԻ ՎԱՐՉԱԿԱՆ ՇԵՆՔԻ ՏԱՆԻՔԻ ՀԻՄՆԱՆՈՐՈՒՄՈՎ		
ՆԳԾ	Վ.ՄԻՐՇՈՅԱՆ		ՊԱՏՎԻՐԱՏՈՒ ՀՀ ՍՅՈՒՆԻՔԻ ՄԱՐԶԻ ՏԵՂԻ ՀԱՄԱՅՆՔԱՊԵՏԱՐԱՆ		
ՃԱՐՏ.	Կ.ՍԱՖԱԿՅԱՆ		ՃԱՐՏԱՐԱՊԵՏԱԿԱՆ ՄԱՍ	ՓՈՒԼ	ԹԵՐԹ	ԹԵՐԹԵՐ
				ԱՆ	6	9
			ՏԱՆԻՔԻ ԹԻԹԵՂՅԱ ԾԱԾԿԻ ՀԱՏԱԿԱԳԻԾ Մ 1:50	<<ԱՄՐՈՑ-22>> ՍՊԸ	
ՊԱՇՏՈՆ	Ա.ԱԶԳԱՆՈՒՆ	ՍՏՈՐԱԳՐ.			

ԿՏՐՎԱԾՔ 1-1 Մ1:50

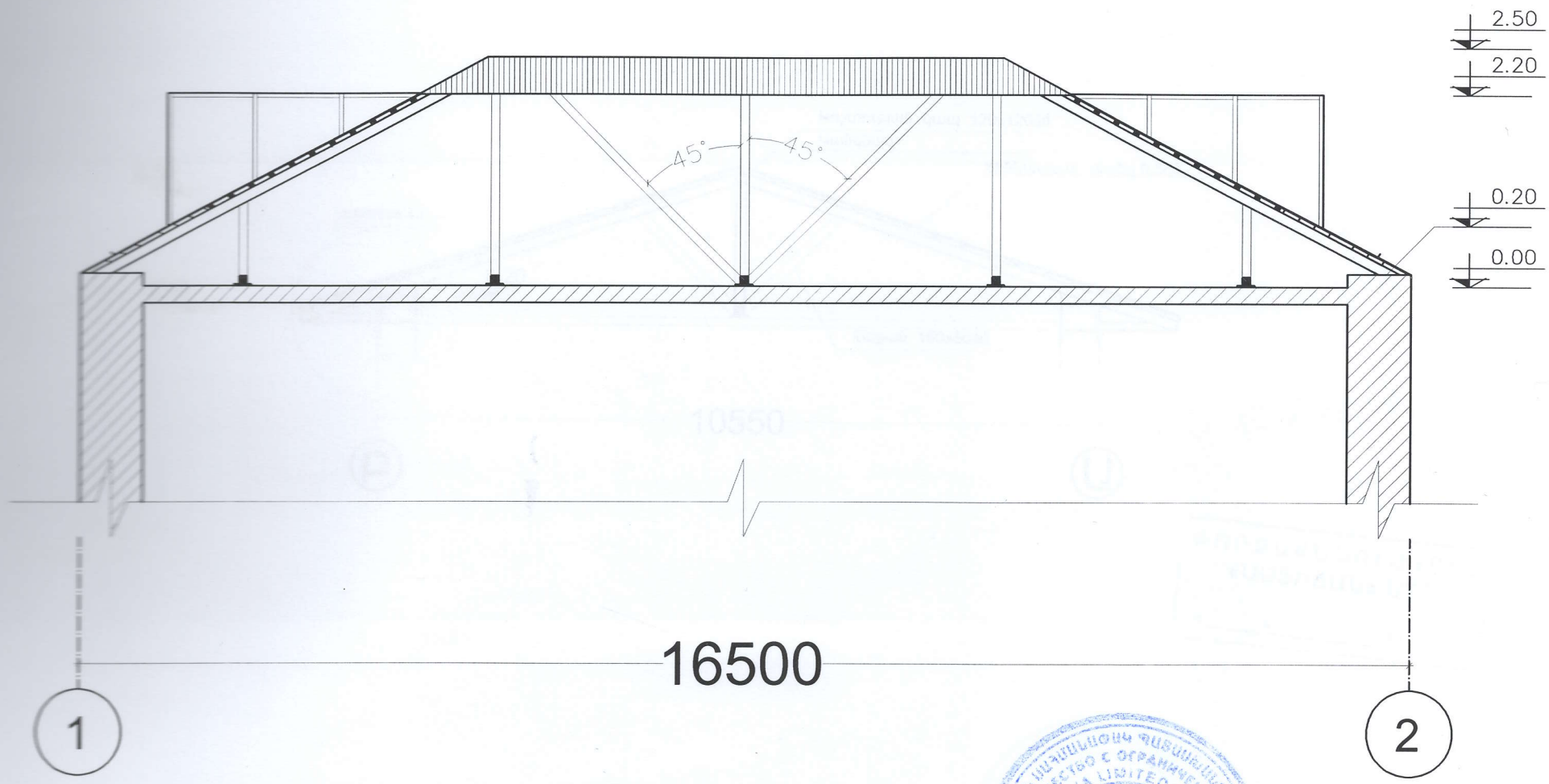

ՓՈՐՁԱԲՆՈՒԹՅՈՒՆ
«ԱՍՏԻՃԱՆ» ՍՊԸ
«_____»_____20 թ

ՆԱԽԱԳԻԾ	Խ.ՅԱՐՈՒԹՅՈՒՆՅԱՆ		ՀՀ ՍՅՈՒՆԻՔԻ ՄԱՐԶԻ, ՏԵՂ ՀԱՄԱՅՆՔԻ, ՎԱՂԱՏՈՒՐ ԲԼԱԿՎԱԶԻՐ ՎԱՐՉԱԿԱՆ ԸՆԿԵՐՈՒԹՅԱՆ ՏԱՆԻՔԻ ՀԻՄՆԱՆՈՐՈՒՄ ՊԱՏՎԻՐԱՏՈՒ ՀՀ ՍՅՈՒՆԻՔԻՔԻ ՄԱՐԶԻ ՏԵՂԻ ՀԱՄԱՅՆՔԱՊԵՏԱՐԱՆ			
ՆԳԾ	Վ.ՄԻՐՋՈՅԱՆ		ՃԱՐՏԱՐԱՊԵՏԱԿԱՆ ՄԱՍ	ՓՈՒԼ	ԹԵՐԹ	ԹԵՐԹԵՐ
ՃԱՐՏ.	Կ.ՍԱՀԱԿՅԱՆ			ԱՆ	7	9
			ԿՏՐՎԱԾՔ 1-1 Մ 1:50	<<ԱՄՐՈՑ-22>> ՍՊԸ		
ՊԱՇՏՈՆ	Ա.ԱԶԳԱՆՈՒՆ	ԱՏՈՐԱԳՐ.				

ՏԱՆԻՔԻ ՀԱՏԱԿԱԳԻԾ Մ1:50

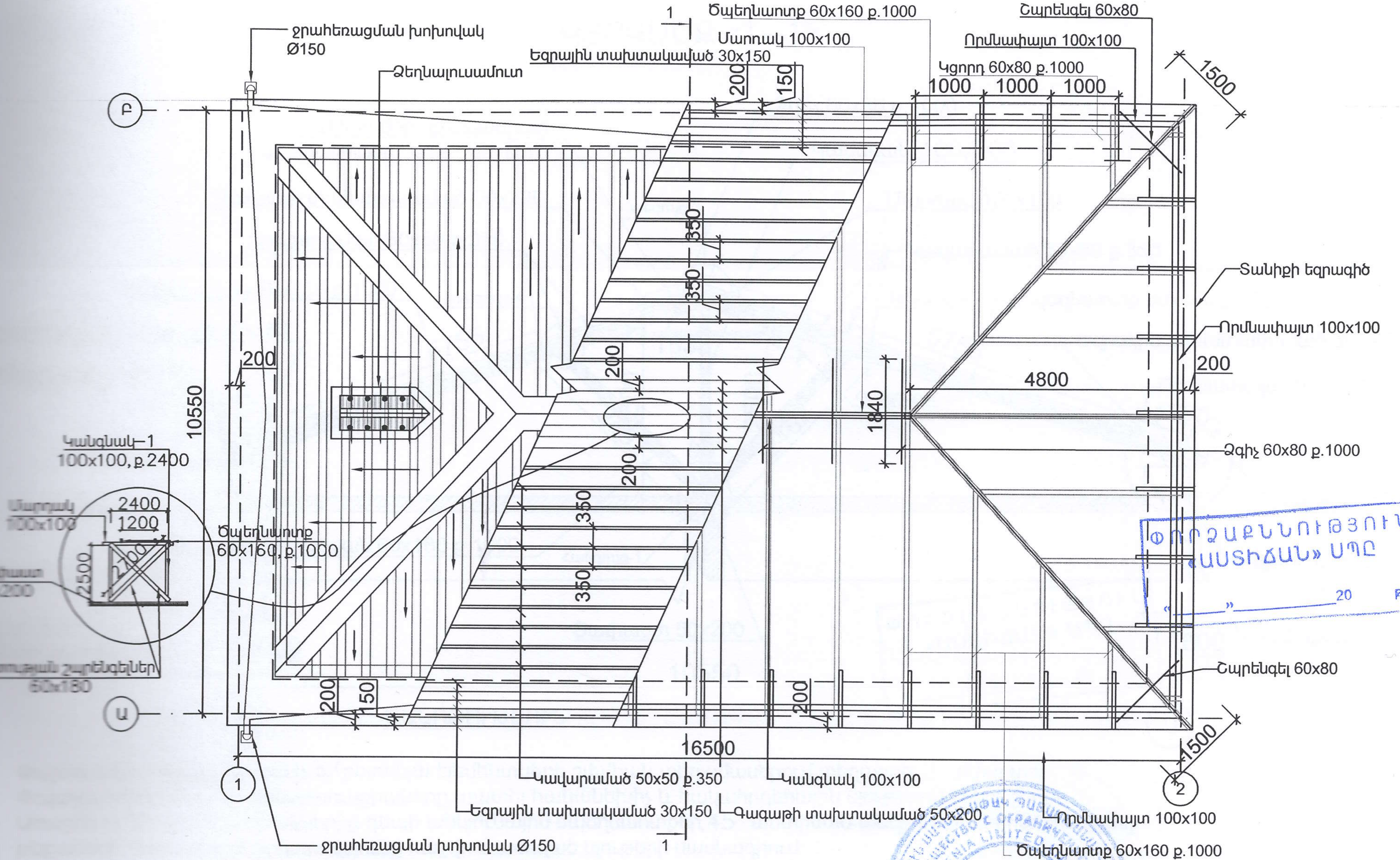

ԾԱՆՈԹՈՒԹՅՈՒՆ

1. Փայտե կոնստրուկցիաների և ե/բետոնյա էլեմենտների շփման տեղամասերում տեղադրել 2 շերտ տոլ:
2. Փայտյա բոլոր տեսակի կոնստրուկցիաները պատել հականեխիչ և հակահրդեհային նյութերով երկու շերտ:

ՀՀ ՍՅՈՒՆԻՔԻ ՄԱՐԶԻ ՏԵՂ ՀԱՄԱՅՆՔԻ, ՎԱՂԱՏՈՒՐ ԲՆԱԿԱՎԱՅՐԻ ՎԱՐՉԱԿԱՆ ՇԵՆՔԻ ՏԱՆԻՔԻ ՀԻՄՆԱՆՈՐՈԳՈՒՄ

ՊԱՏՎԻՐԱՏՈՒ ՀՀ ՍՅՈՒՆԻՔԻ ՄԱՐԶԻ ՏԵՂԻ ՀԱՄԱՅՆՔԱՊԵՏԱՐԱՆ

ՆԱԽԱԳԱՀ	Խ.ՀԱՐՈՒԹՅՈՒՆՅԱՆ	
ԿՈՆՍՏՐՈՒԿՏՈՐ	Վ.ԱՌԱՔԵԼՅԱՆ	
ՊԱՇՏՈՆ	Ա.ԱԶԳԱՆՈՒՆ	ՍՏՈՐԱԳՐ.

ԿՈՆՍՏՐՈՒԿՏՈՐԱԿԱՆ ՄԱՍ

ՓՈՒԼ	ԹԵՐԹ	ԹԵՐԹԵՐ
ԱՆ	2	9

ՏԱՆԻՔԻ ՀԱՏԱԿԱԳԻԾ

<<ԱՄՐՈՑ-22>> ՍՊԸ

ՓՈՐՁԱՔՆՆՈՒԹՅՈՒՆ «ԱՍՏԻՃԱՆ» ՍՊԸ
«____»________20 թ

ԿՏՐՎԱԾՔ «1–1»

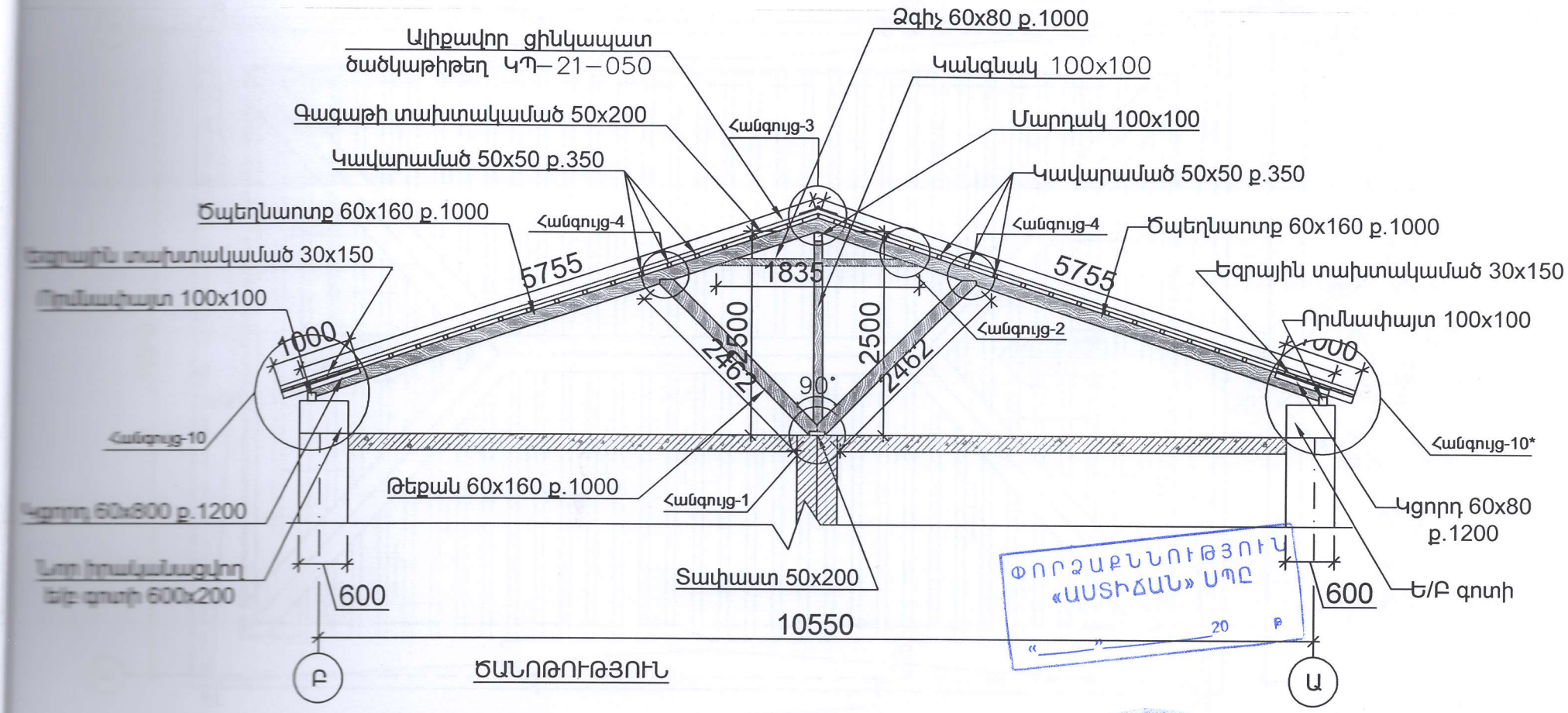

ՃԱՆՈԹՈՒԹՅՈՒՆ

1. Փայտե կոնստրուկցիաների և ե/բետոնյա էլեմենտների շփման տեղամասերում տեղադրել 2 շերտ տոլ:
2. Փայտյա բոլոր տեսակի կոնստրուկցիաները պատել հականեխիչ և հակահրդեհային նյութերով երկու շերտ:
3. Առաջին ու վերջին կանգնակներից դեպի անկյունային ծպեղնաոտքեր, 45 աստիճան անկյան տակ իրականացնել թեքաններ: Թեքանների երկարությունը հաշվի է առնված նկարների մասնագրում:

ՓՈՐՁԱՔՆՆՈՒԹՅՈՒՆ «ԱՍՏԻՃԱՆ» ՍՊԸ
«_____» _____ 20 Թ

ՆԱԽԱԳԱՀ	Խ.ՀԱՐՈՒԹՅՈՒՆՅԱՆ		ՀՀ ՍՅՈՒՆԻՔԻ ՄԱՐԶԻ ՏԵՂ ՀԱՄԱՑՆԵՐԻ, ՎԱՂԱՏՈՒՐ ԲՆԱԿԱՎԱՅՐԻ ՎԱՐՉԱԿԱՆ ՇԵՆԵՐԻ ՏԱՆՆԻՔԻ ՀԻՄՆԱՆՈՐՈՒՄՈՎ ՊԱՏՎԻՐԱՏՈՒ ՀՀ ՍՅՈՒՆԻՔԻ ՄԱՐԶԻ ՏԵՂԻ ՀԱՍԱՑՆՔԱՊԵՏԱՐԱՆ			
ԿՈՆՍՏՐՈՒԿՏՈՐ	Վ.ԱՌԱՔԵԼՅԱՆ		ԿՈՆՍՏՐՈՒԿՏՈՐԱԿԱՆ ՄԱՍ	ՓՈՒԼ	ԹԵՐԹ	ԹԵՐԹԵՐ
				ԱՆ	3	9
ՊԱՇՏՈՆ	Ա.ԱԶԳԱԼՈՒՆ	ՍՏՈՐԱԳՐ	ԿՏՐՎԱԾՔ «1-1»	<<ԱՄՐՈՑ-22>> ՍՊԸ		

ՏԱՆԻՔԻ ՋՐԱՀԵՌԱՑՄԱՆ ՍԽԵՄԱ Մ1:50

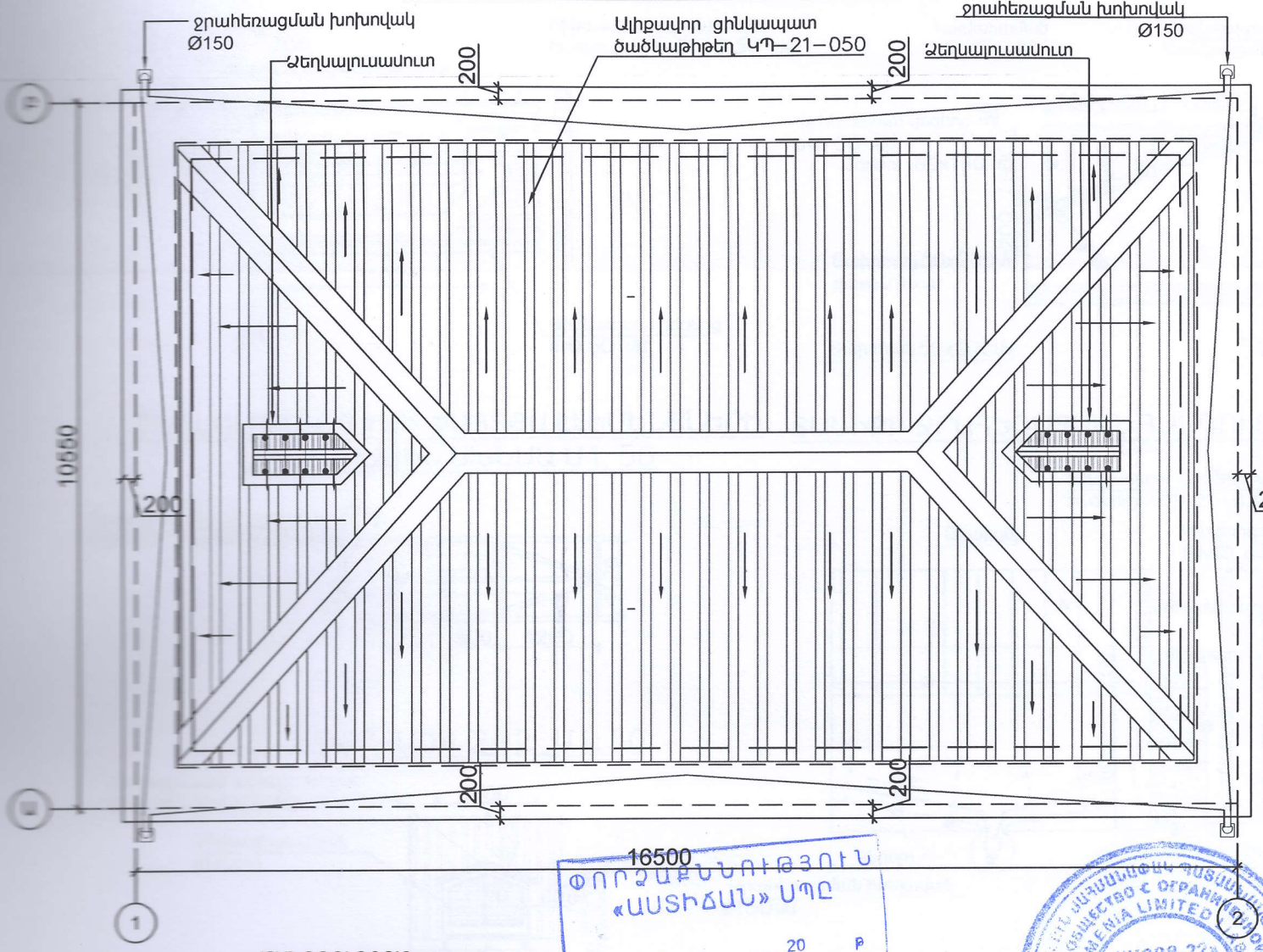

ՉԱՓԱԳՐՈՒԹՅՈՒՆ

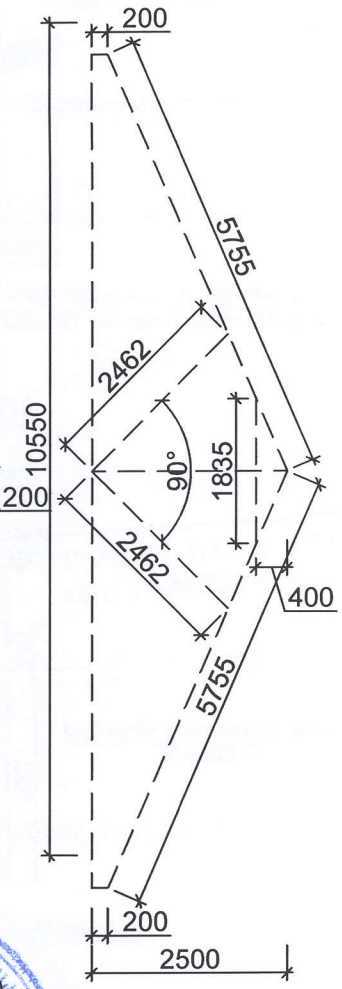

ՓՈՐՁԱՔՆՆՈՒԹՅՈՒՆ
«ԱՍՏԻՃԱՆ» ՍՊԸ
«_____»_____20 թ

ԾԱՆՈԹՈՒԹՅՈՒՆ

1. Փայտե կոնստրուկցիաների և ե/բետոնյա էլեմենտների շփման տեղամասերում տեղադրել 2 շերտ տոլ
2. Փայտյա բոլոր տեսակի կոնստրուկցիաները պատել հականեխիչ և հակահրդեհային նյութերով երկու շերտ

ՆԱԽԱԳԱՀ	Խ.ՀԱՐՈՒԹՅՈՒՆՅԱՆ		ՀՀ ՍՅՈՒՆԻՔԻ ՄԱՐԶԻ ՏԵՂ ՀԱՄԱՅՆՔԻ, ՎԱՂԱՏՈՒՐ ԲՆԱԿԱՎԱՅՐԻ ՎԱՐՉԱԿԱՆ ՇԵՆՔԻ ՏԱՆԻՔԻ ՇԻՄՆԱՆՈՒՄԻՆ			
ԿՈՆՍՏՐՈՒԿՏՈՐ	Վ.ԱՌԱՔԵԼՅԱՆ		ՊԱՏՎԻՐԱՏՈՒ ՀՀ ՍՅՈՒՆԻՔԻ ՄԱՐԶԻ ՏԵՂԻ ՀԱՄԱՅՆՔԱՊԵՏԱՐԱՆ			
			ԿՈՆՍՏՐՈՒԿՏՈՐԱԿԱՆ ՄԱՍ	ՓՈՒԼ	ԹԵՐԹ	ԹԵՐԹԵՐ
				ԱՆ	4	9
			ՏԱՆԻՔԻ ՋՐԱՀԵՌԱՑՄԱՆ ՍԽԵՄԱ	<<ԱՄՐՈՑ-22>> ՍՊԸ		
ՊԱՇՏՈՆ	Ա.ԱԶԳԱՆՈՒՆ	ՍՏՈՐԱԳՐ.				

ՁԵՂՆԱԼՈՒՍԱՄՈՒՏԻ ՀԱՏԱԿԱԳԻԾ Մ1: 50

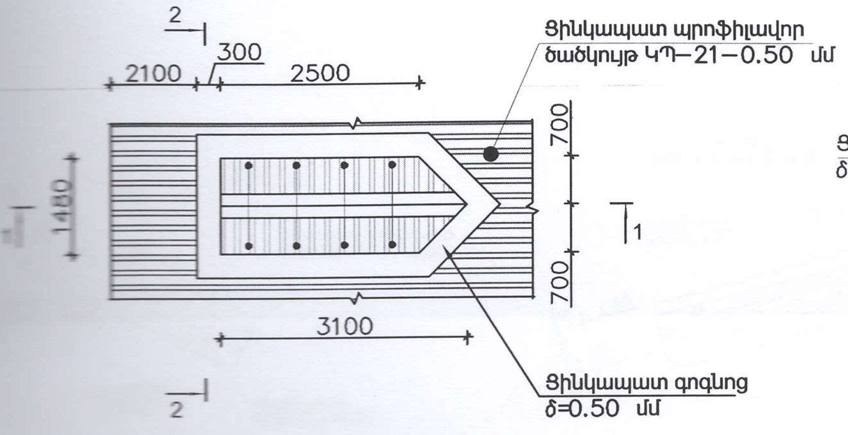

ԿՏՐՎԱԾՔ 1–1 Մ1: 50

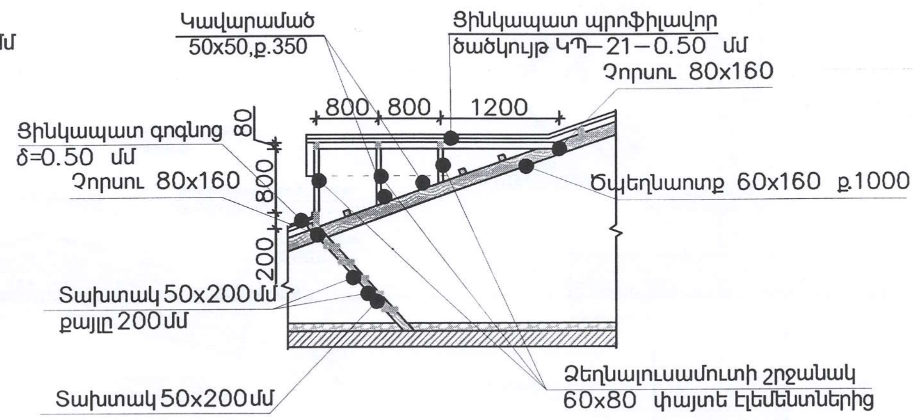

ՁԵՂՆԱԼՈՒՍԱՄՈՒՏԻ ՓԱՅՏՅԱ ԷԼԵՄԵՆՏՆԵՐԻ ՄՈՆՏԱԺԱՅԻՆ ՍԽԵՄԱ Մ1: 50

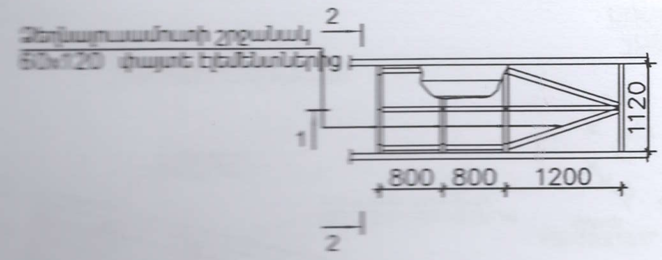

ԿՏՐՎԱԾՔ 2–2 Մ1: 50

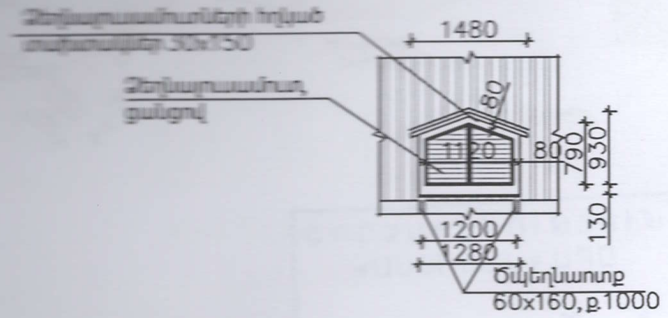

ՏԱՆԻՔԻ ՋՐԱՀԵՌԱՑՄԱՆ ՀԱՆԳՈՒՅՑ

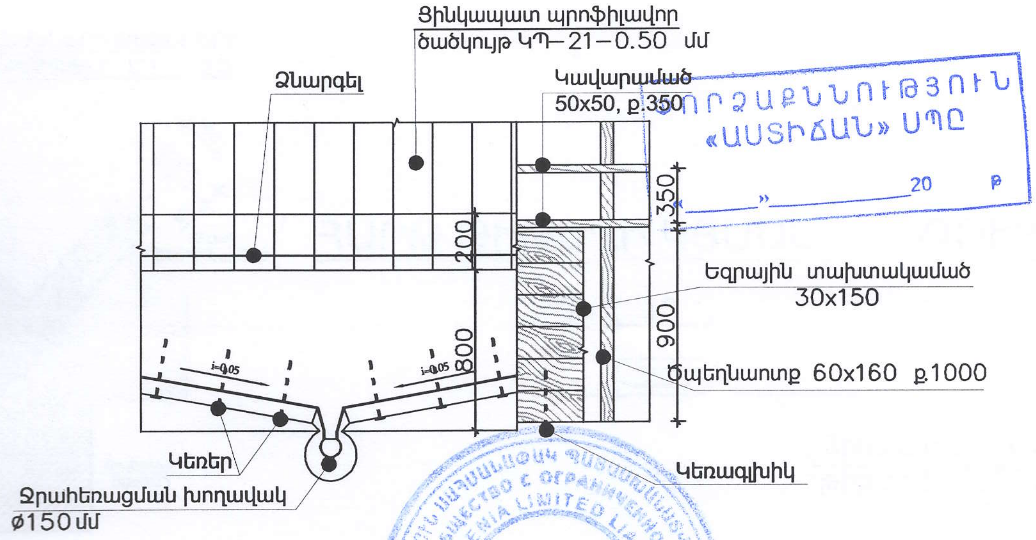

«ՓՈՐՁԱՔՆՆՈՒԹՅՈՒՆ «ԱՍՏԻԾԱՆ» ՍՊԸ
«___» ________ 20 թ

ՆԱԽԱԳԱՀ	Խ.ՀԱՐՈՒԹՅՈՒՆՅԱՆ		22 ՍՅՈՒՆԻՔԻ ՄԱՐԶԻ ՏԵՂ ՀԱՄԱՅՆՔԻ, ՎԱՂԱՏՈՒՐ ԲՆԱԿԱՎԱՅՐԻ ՎԱՐՁԱԿԱՆ ՇԵՆՔԻ ՏԱՆԻՔԻ ՀԻՄՆԱՆՈՐՈԳՈՒՄ			
ԿՈՆՍՏՐՈՒԿՏՈՐ	Վ.ԱՌԱՔԵԼՅԱՆ		ՊԱՏՎԻՐԱՏՈՒ ՀՀ ՍՅՈՒՆԻՔԻ ՄԱՐԶԻ ՏԵՂԻ ՀԱՄԱՅՆՔԱՊԵՏԱՐԱՆ			
			ԿՈՆՍՏՐՈՒԿՏՈՐԱԿԱՆ ՄԱՍ	ՓՈՒԼ	ԹԵՐԹ	ԹԵՐԹԵՐ
				ԱՆ	5	9
			ՁԵՂՆԱԼՈՒՍԱՄՈՒՏԻ ՀԱՏԱԿԱԳԻԾ	<<ԱՄՐՈՑ-22>> ՍՊԸ		
ՊԱՇՏՈՆ	Ա.ԱԶԳԱՆՈՒՆ	ՍՏՈՐԱԳՐ.				

«ԱՄՐՈՑ-22» ՍՊԸ

Հանգույց–2 Մ1 : 20

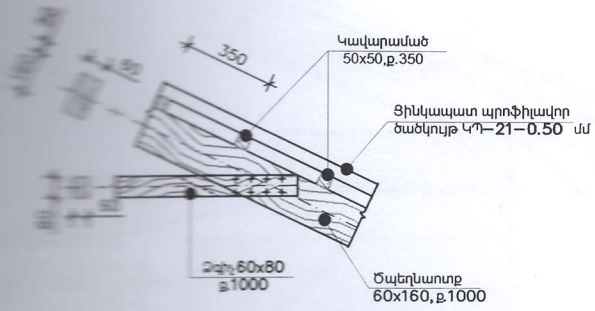

Հանգույց–3 Մ1 : 20

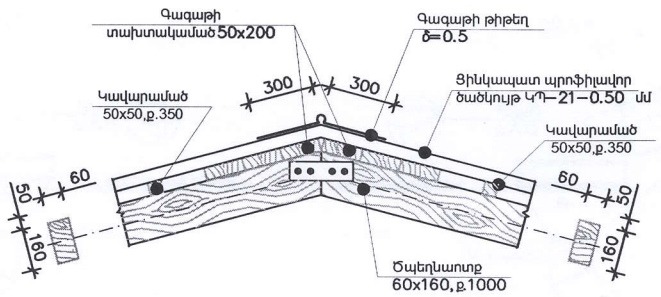

Հանգույց–1 Մ1 : 20

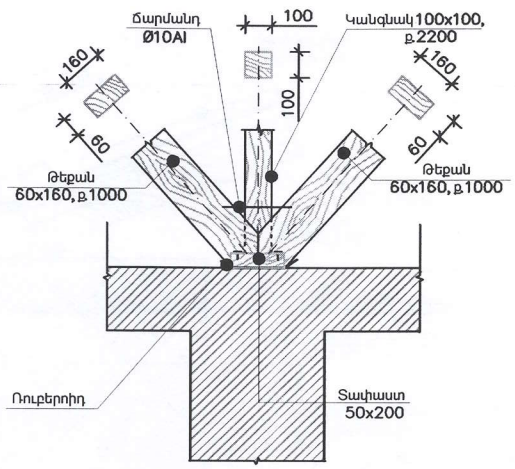

Հանգույց–4 Մ1 : 20

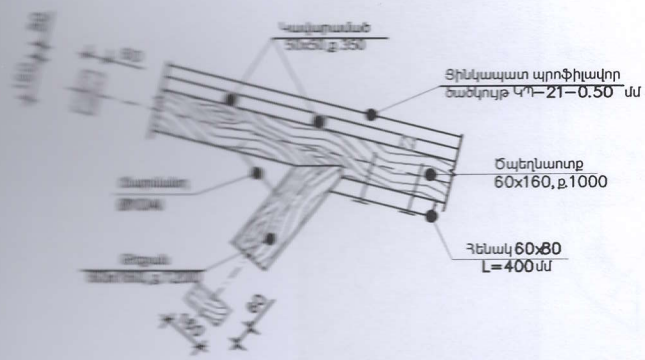

ԱՌԱՆՑ ԿԱՆԳՆԱԿՆԵՐԻ ԹԵՔՆՆԵՐԻ ՀԱՏՄԱՆ ՀԱՆԳՈՒՅՑ–1 Մ1 : 20

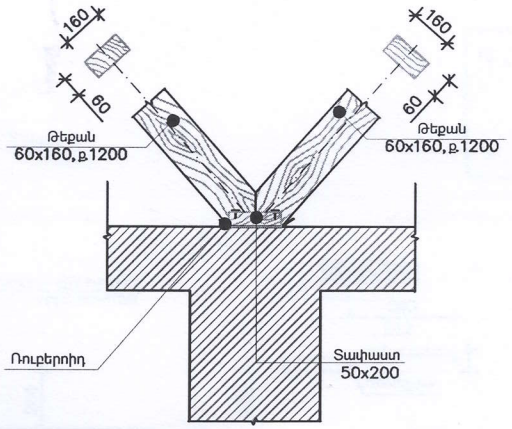

ՀԱՐԹ ԹԻԹԵՂԻ ԿՑՄԱՆ ՀԱՆԳՈՒՅՑ

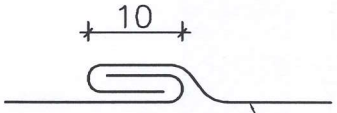

Ցինկապատ հարթ
թիթեղ δ=0.50մմ

ՓՈՐՁԱԲՆՆՈՒԹՅՈՒՆ
«ԱՍՏԻՃԱՆ» ՍՊԸ
«_____»_____20 թ

ՆԱԽԱԳԱՀ	Խ.ՀԱՐՈՒԹՅՈՒՆՅԱՆ		ՀՀ ՊԵՏԱԿԱՆ ՄԻՋՈՑԻ ՄԱՐԶԻ ՏԵՂ ՀԱՄԱՅՆՔԻ, ՎԱՂԱՏՈՒՐ ԲՆԱԿԱՎԱՅՐԻ ՎԱՐՉԱԿԱՆ ՇԵՆՔԻ ՏԱՆՆԻՔԻ ՀԻՄՆԱՆՈՐՈՒՄ			
ԿՈՆՍՏՐՈՒԿՏՈՐ	Վ.ԱՌԱՔԵԼՅԱՆ		ՊԱՏՎԻՐԱՏՈՒ ՀՅ ՍՅՈՒՆԻՔԻ ՄԱՐԶԻ ՏԵՂԻ ՀԱՄԱՅՆՔԱՊԵՏԱՐԱՆ			
			ԿՈՆՍՏՐՈՒԿՏՈՐԱԿԱՆ ՄԱՍ	ՓՈՒԼ	ԹԵՐԹ	ԹԵՐԹԵՐ
				ԱՆ	6	9
			ՀԱՆԳՈՒՅՑ-«1»,«2»,«3», «4»,«5»	<<ԱՄՐՈՑ-22>> ՍՊԸ		
ՊԱՇՏՈՆ	Ա.ԱԶԳԱՆՈՒՆ	ՍՏՈՐԱԳՐ.				

Հանգույց–10 Մ1 : 20

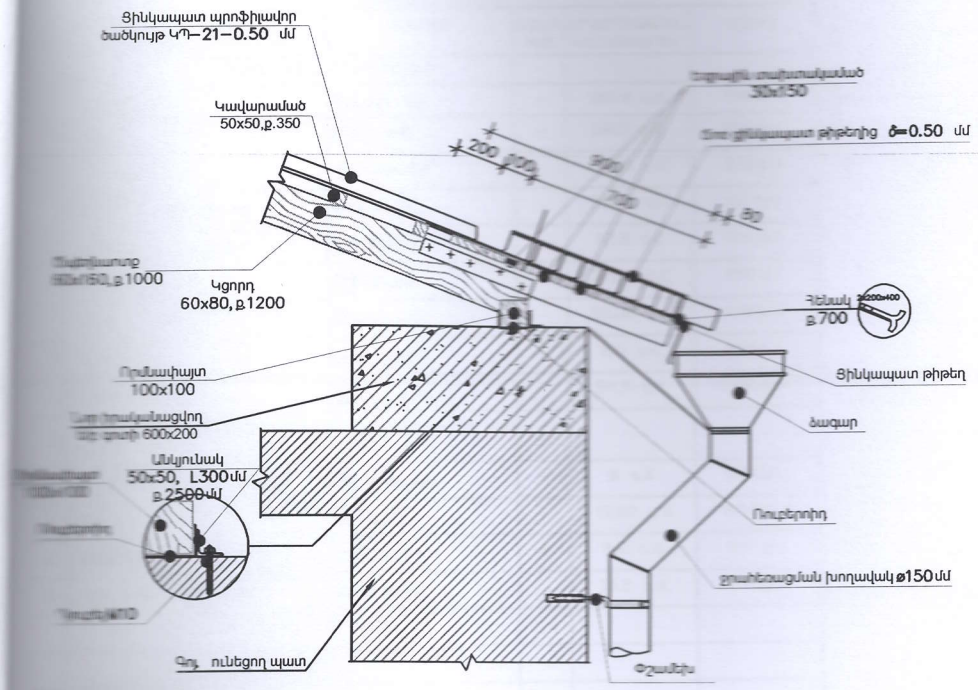

Հանգույց–10* Մ1 : 20

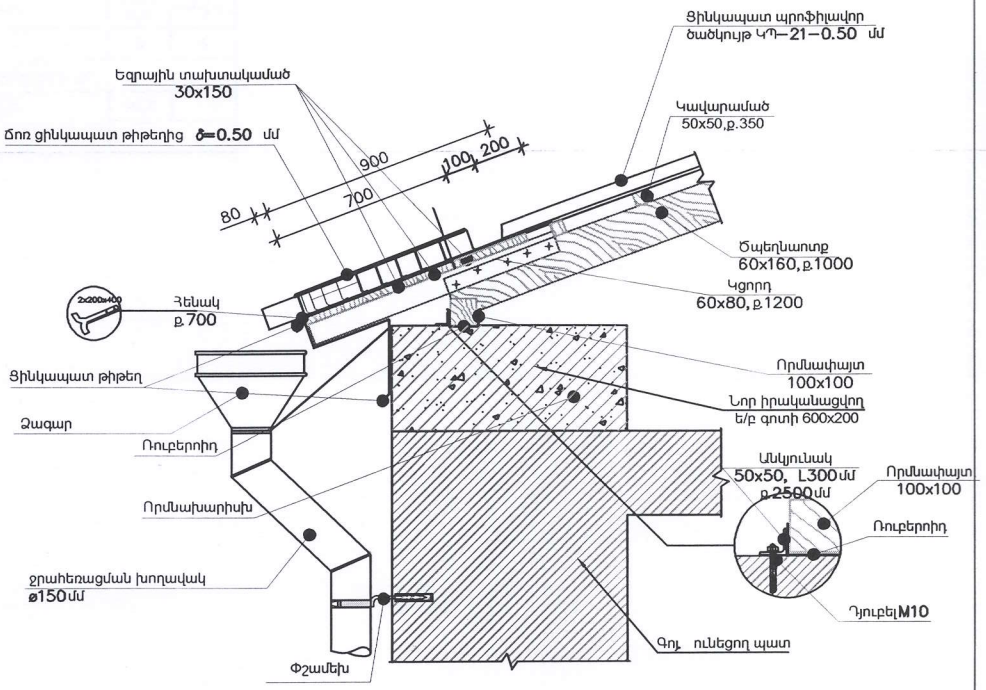

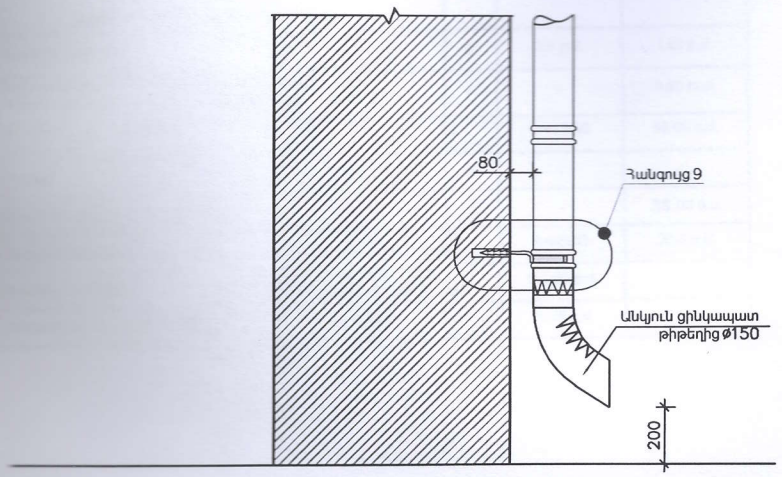

Հանգույց–9 Մ1 : 10

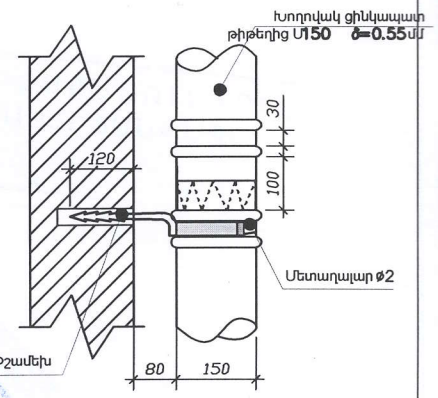

ՓՈՐՁԱՔՆՆՈՒԹՅՈՒՆ
«ԱՍՏԻՃԱՆ» ՍՊԸ
«_____»_____20 թ

ՓՇԱՄԵԽ

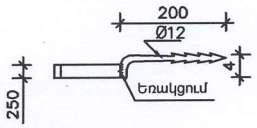

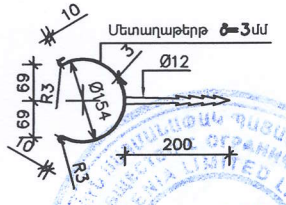

ԾԱՆՈԹՈՒԹՅՈՒՆ

1. ԵՌԱԿՑՈՒՄԸ ԻՐԱԿԱՆԱՑՆԵԼ Э42А ՏԻՊԻ ԷԼԵԿՏՐՈԴՈՎ h եռ = 4 մմ:
2. ԲՈԼՈՐ ՄԵՏԱՂԱԿԱՆ ՏԱՐՐԵՐԸ ՆԵՐԿԵԼ ԵՐԿՏԱԿ:

ՆԱԽԱԳԱՀ	Խ.ՀԱՐՈՒԹՅՈՒՆՅԱՆ		ՀՀ ՍՅՈՒՆԻՔԻ ՄԱՐԶԻ ՏԵՂ ՀԱՄԱՑՆԵՔԻ, ՎԱՂԱՏՈՒՐ ԲՆԱԿԱՎԱՅՐԻ ՎԱՐՉԱԿԱՆ ԵՎ ՏԱՆՏԻՔԻ ՀԱՄԱՆՈՐԴՈՒՄ ՊԱՏՎԻՐԱՏՈՒ ՀՀ ՍՅՈՒՆԻՔԻ ՄԱՐԶԻ ՏԵՂԻ ՀԱՍԱՑՆԵՔՊԵՏԱՐԱՆ			
ԿՈՆՍՏՐՈՒԿՏՈՐ	Վ.ԱՌԱՔԵԼՅԱՆ		ԿՈՆՍՏՐՈՒԿՏՈՐԱԿԱՆ ՄԱՍ	ԱՆ	7	9
				ՀԱՆԳՈՒՅՑ-«10»,«10*»	<<ԱՄՐՈՑ-22>> ՍՊԸ	
ՊԱՇՏՈՆ	Ա.ԱԶԳԱՆՈՒՆ	ՍՏՈՐԱԳՐ.				